平成１５年度 全国高等学校ソフトテニス大会 水戸地区予選会

男 子 団 体 の 部

期日 平成１５年５月１７日（土）
場所 水戸市総合運動公園テニスコート

予選リーグ

Ａブロック（ 4 コート）

	1 水戸一	2 勝田工	3 水戸工	勝点	順位
1 水戸一		② ④－1 3－④ ④－1	③ ④－1 ④－3 ④－3	2	1
2 勝田工	1 1－④ ④－3 1－④		③ ④－3 ④－2 ④－2	1	2
3 水戸工	0 1－④ 3－④ 3－④	0 3－④ 2－④ 2－④		0	3

Ｂブロック（ 5 コート）

	1 緑　岡	2 水　城	3 大子一	勝点	順位
1 緑　岡		③ ④－2 ④－0 ④－0	③ ④－3 ④－0 ④－0	2	1
2 水　城	0 2－④ 0－④ 0－④		0 3－④ 1－④ 0－④	0	3
3 大子一	0 3－④ 0－④ 0－④	③ ④－3 ④－1 ④－0		1	2

Ｃ ブロック（ 11 コート）

	1 水戸農	2 勝　田	3 笠　間	勝点	順位
1 水戸農		1 ④－1 0－④ 3－④	③ ④－3 ④－2 ④－0	1	2
2 勝　田	② 1－④ ④－0 ④－3		② ④－0 1－④ ④－0	2	1
3 笠　間	0 3－④ 2－④ 0－④	1 0－④ ④－1 0－④		0	3

Ｄ ブロック（ 12 コート）

	1 桜ノ牧	2 茨高専	3 常　北	勝点	順位
1 桜ノ牧		② ④－0 1－④ ④－1	③ ④－0 ④－0 ④－1	2	1
2 茨高専	1 0－④ ④－1 1－④		③ ④－0 ④－0 ④－0	1	2
3 常　北	0 0－④ 0－④ 1－④	0 0－④ 0－④ 0－④		0	3

◎ 試合順

３チームリーグ
２－３（１）
１－３（２）
１－２（３）
※（ ）内は審判

※※※※※※※※※※※※※※※※※※※※※※※※※※※※※※※※※※※

決勝トーナメント

優　　勝
緑岡高等学校

決勝: 1 － ②
0－④
④－2
1－④

準決勝: ② － 1
0－④
④－0
④－3

準決勝: 1 － ②
1－④
④－0
2－④

A 水戸一　D 桜ノ牧　C 勝田　B 緑岡

３位決定戦

３位
② － 0
④－1
④－1

C 勝田　D 桜ノ牧

☆☆☆　注意事項　☆☆☆

1 審判は原則として，レギュラーから出すこと。

2 審判は明確に判定し，選手はその判定に従うこと。

3 試合終了後，スコアボードの下にボールを確保すること。

4 審判は，ジャッジペパーを速やかに本部に提出すること。

平成15年度　全国高等学校ソフトテニス大会水戸地区予選　男子個人の部

平成15年5月25日　受付8:30
水戸市見川総合運動公園テニスコート

推薦　松本・根本(緑岡)　濱小路・樫村(水一)　富田・南條(高専)

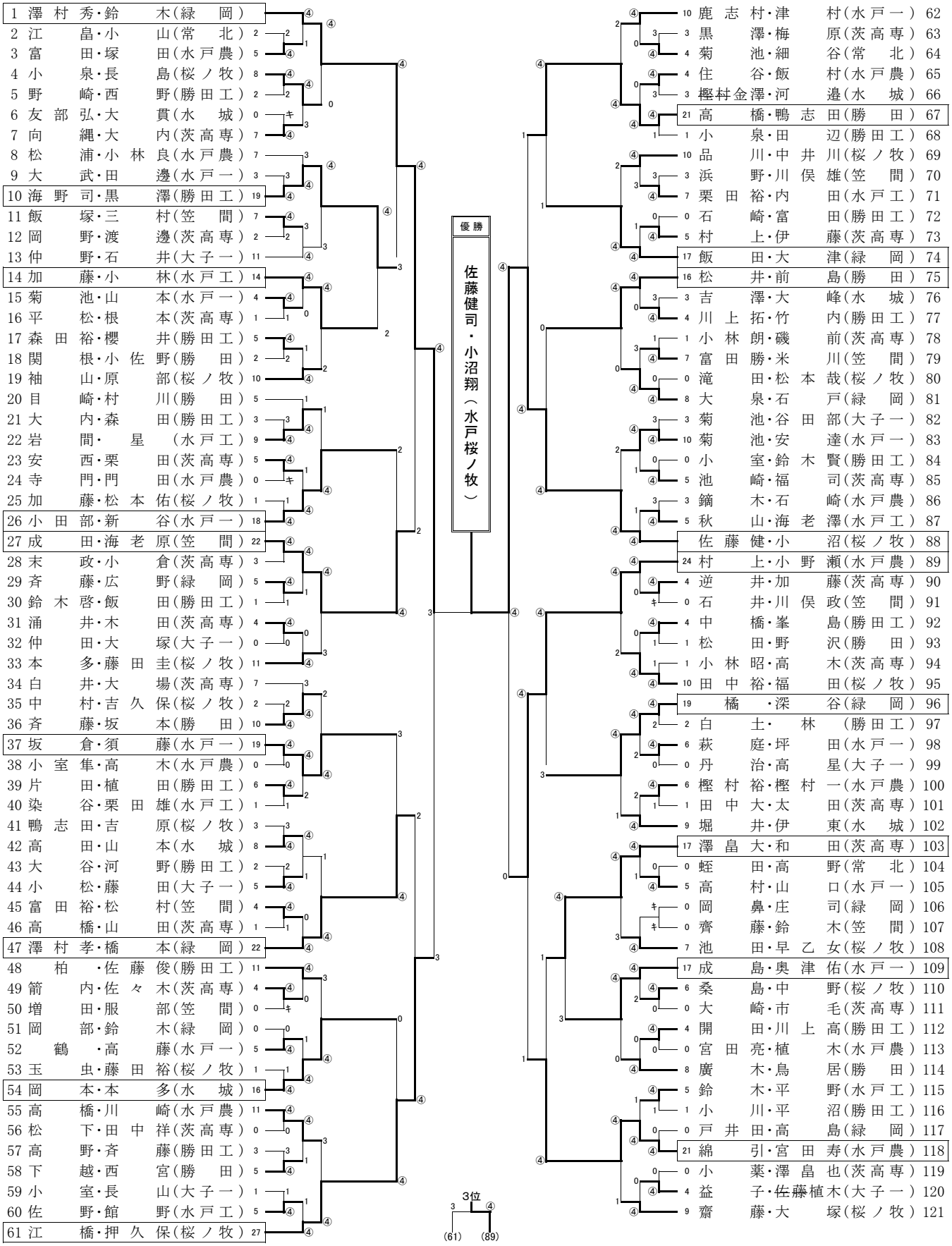

平成１５年度 全国高等学校ソフトテニス大会 水戸地区予選会

女 子 団 体 の 部

期日 平成１５年５月２５日（日）
場所 水戸市総合運動公園テニスコート

予選リーグ

Aブロック（　　　　　コート）

	1 桜ノ牧	2 小 瀬	3 大成女	勝点	順位
1 桜ノ牧		3 ④-1 ④-1 ④-0	3 ④-1 ④-0 ④-0	2	1
2 小 瀬	0 1-④ 1-④ 0-④		3 ④-3 ④-3 ④-2	1	2
3 大成女	0 1-④ 0-④ 0-④	0 3-④ 3-④ 3-④		0	3

Bブロック（　　　　　コート）

	1 水戸三	2 勝 田	3 大子二	勝点	順位
1 水戸三		3 ④-2 ④-1 ④-0	2 2-④ ④-0 ④-1	2	1
2 勝 田	0 2-④ 1-④ 0-④		2 2-④ ④-0 ④-3	1	2
3 大子二	1 ④-2 0-④ 1-④	1 ④-2 0-④ 3-④		0	3

Cブロック（　　　　　コート）

	1 緑 岡	2 水戸一	3 湊 一	勝点	順位
1 緑 岡		3 ④-3 ④-0 ④-0	3 ④-3 ④-1 ④-2	2	1
2 水戸一	0 3-④ 0-④ 0-④		2 2-④ ④-0 ④-2	1	2
3 湊 一	0 3-④ 1-④ 2-④	1 ④-2 0-④ 2-④		0	3

D ブロック（　　　　　コート）

	1 水戸農	2 水戸女	3 水戸二	4 大子一	勝点	順位
1 水戸農		2 ④-1 1-④ ④-2	2 ④-2 1-④ ④-0	3 ④-2 ④-3 ④-1	3	1
2 水戸女	1 1-④ ④-1 2-④		2 ④-0 3-④ ④-2	3 ④-2 ④-0 ④-2	2	2
3 水戸二	1 2-④ ④-1 0-④	1 0-④ ④-3 2-④		2 3-④ ④-3 ④-0	1	3
4 大子一	0 2-④ 3-④ 1-④	0 2-④ 0-④ 2-④	1 ④-3 3-④ 0-④		0	4

E ブロック（　　　　　コート）

	1 那 珂	2 茨 城	3 水戸工	4 笠 間	勝点	順位
1 那 珂		2 ④-2 0-④ ④-2	3 ④-1 ④-2 ④-1	3 ④-0 ④-3 ④-2	3	1
2 茨 城	1 2-④ ④-0 2-④		3 ④-2 ④-1 ④-2	3 ④-0 ④-0 ④-1	2	2
3 水戸工	0 1-④ 2-④ 1-④	0 2-④ 1-④ 2-④		3 ④-0 ④-3 ④-2	1	3
4 笠 間	0 0-④ 3-④ 2-④	0 0-④ 0-④ 1-④	0 0-④ 3-④ 2-④		0	4

◎ 試合順

４チームリーグ
１－４（２）
２－３（１）
１－３（２）
２－４（３）
１－２（４）
３－４（１）

３チームリーグ
２－３（１）
１－３（２）
１－２（３）

※（　）内は審判

※※※※※※※※※※※※※※※※※※※※※※※※※※※※※※※※

決勝トーナメント

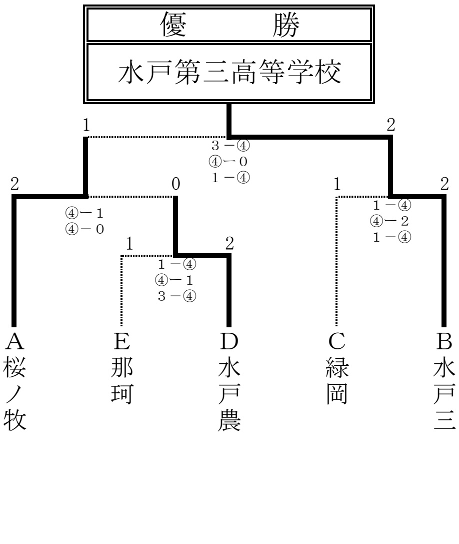

３位決定戦

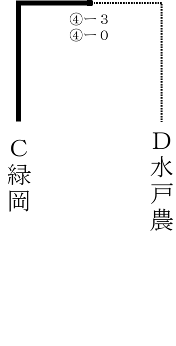

☆☆☆☆☆　注意事項　☆☆☆☆☆

１．審判は原則として，レギュラーから出すこと。

２．審判は明確に判定し，選手はその判定に従うこと。

３．試合終了後，スコアボードの下にボールを確保すること。

４．勝者チームは, ジャッジペーパーを速やかに本部に提出すること。

平成15年度全国高等学校ソフトテニス大会水戸地区予選　女子個人の部

平成15年5月17日　受付8:20
水戸市総合運動公園テニスコート

推薦　鬼沢・金原(桜ノ牧)

1 広　澤・浜　松(水戸三)
2 飯　塚・長　澤(大子一)
3 武　田・坂　口(茨高専)
4 河　野・坂　下(水戸二)
5 会　沢・菊　池(大成女)
6 大　湊・瀬　谷(水戸農)
7 松　永・桜　木(水戸女)
8 三　上・武　田(勝　田)
9 中　村・興　野(那　珂)
10 西　村・菱　沼(小　瀬)
11 川　井・小野瀬真(大子二)
12 吉　田・佐　藤(笠　間)
13 矢　野・高　松(水戸二)
14 森田　清・森田　舞(水戸一)
15 渡　辺・吉　沢(茨　城)
16 薄　井・内　田(水戸農)
17 小　山・小野　瀬(水戸三)
18 鴨志田・大　畑(常　北)
19 大津　仁・萩　谷(緑　岡)
20 市　毛・大　内(湊　一)
21 見　越・木　村(水戸工)
22 小野瀬美・斉藤　明(大子二)
23 堀　・足　立(水戸二)
24 佐藤　香・秋　山(桜ノ牧)
25 大津　公・沼　田(緑　岡)
26 立　原・飯　田(水戸二)
27 徳　川・古目　谷(水戸一)
28 増　子・小　口(茨　城)
29 神　長・益　子(那　珂)
30 竹　橋・寺　崎(水戸三)
31 北　村・菊　池(水戸農)
32 中　澤・三　村(笠　間)
33 後　藤・龍　田(水戸工)
34 根　本・横　田(桜ノ牧)
35 佐藤　夏・菊　池(茨高専)
36 綿　引・小林　悠(水戸二)
37 下山　田・阿久津理(水戸一)
38 小林　結・小林　友(那　珂)
39 関　・中　村(茨　城)
40 廣　島・長谷　川(桜ノ牧)
41 飯　村・　塙　(大成女)
42 大　窪・古　内(大子一)
43 吉　成・細　谷(水戸女)
44 小田　倉・秋　山(勝　田)
45 中村　和・矢　口(水戸農)
46 豊　田・馬　場(水戸工)
47 石井　絵・石井　裕(大子二)
48 山　川・武　井(水戸三)

優勝
後藤舞子・佐藤絵里奈（水戸桜ノ牧）

3位
（35）（96）

長谷　川・大　塚(水戸三) 49
海　野・外　山(水戸二) 50
塙　・高　橋(笠　間) 51
野　上・綿　引(緑　岡) 52
篠　田・小田　倉(那　珂) 53
黒　田・　塙　(勝　田) 54
佐　藤・阿久津智(水戸一) 55
荒　木・柴　田(大成女) 56
郡　司・川　井　利(水戸農) 57
加茂　川・師　岡(茨　城) 58
増　子・益　子(大子二) 59
住　谷・高　倉(水戸工) 60
松　浦・菊　池(大子一) 61
久保　田・仲　田(水戸女) 62
後　藤・佐藤　絵(桜ノ牧) 63
山　戸・介　川(那　珂) 64
飛　田・小　田(水戸農) 65
関　・神　長(水戸二) 66
山　崎・桐　花(小　瀬) 67
横須賀・鴨　川(水戸三) 68
久　野・薗　部(水戸一) 69
志　田・小　山(水戸女) 70
加　納・黒　沢(茨　城) 71
岡　部・安　蔵(緑　岡) 72
助　川・　塙　(那　珂) 73
田　山・滑　川(勝　田) 74
内　田・中　川(笠　間) 75
小林　絵・関　根(水戸二) 76
蛭　田・白　土(大成女) 77
岡　崎・河　野(水戸三) 78
寺　門・會　沢(水戸一) 79
岩　瀬・峰　岸(水戸工) 80
川　崎・川井　佑(水戸農) 81
菊　池・飯　村(緑　岡) 82
佐久間・肥　田(茨　城) 83
伊　藤・大　戸(水戸二) 84
木　梨・佐藤　由(茨高専) 85
檜　山・川　島(水戸女) 86
石井　洋・斉藤　な(大子二) 87
鈴　木・佐　藤(湊　一) 88
徳　田・鈴　木(那　珂) 89
諸　江・中　里(水戸工) 90
塩　澤・堀　口(水戸三) 91
畑　中・海老　沢(水戸農) 92
荒　井・長　山(小　瀬) 93
越　田・二　宮(勝　田) 94
大　友・由　利(水戸二) 95
秋　葉・鈴　木(桜ノ牧) 96