平成30年度　茨城県高等学校ソフトテニス新人大会　水戸地区予選会

女子個人の部
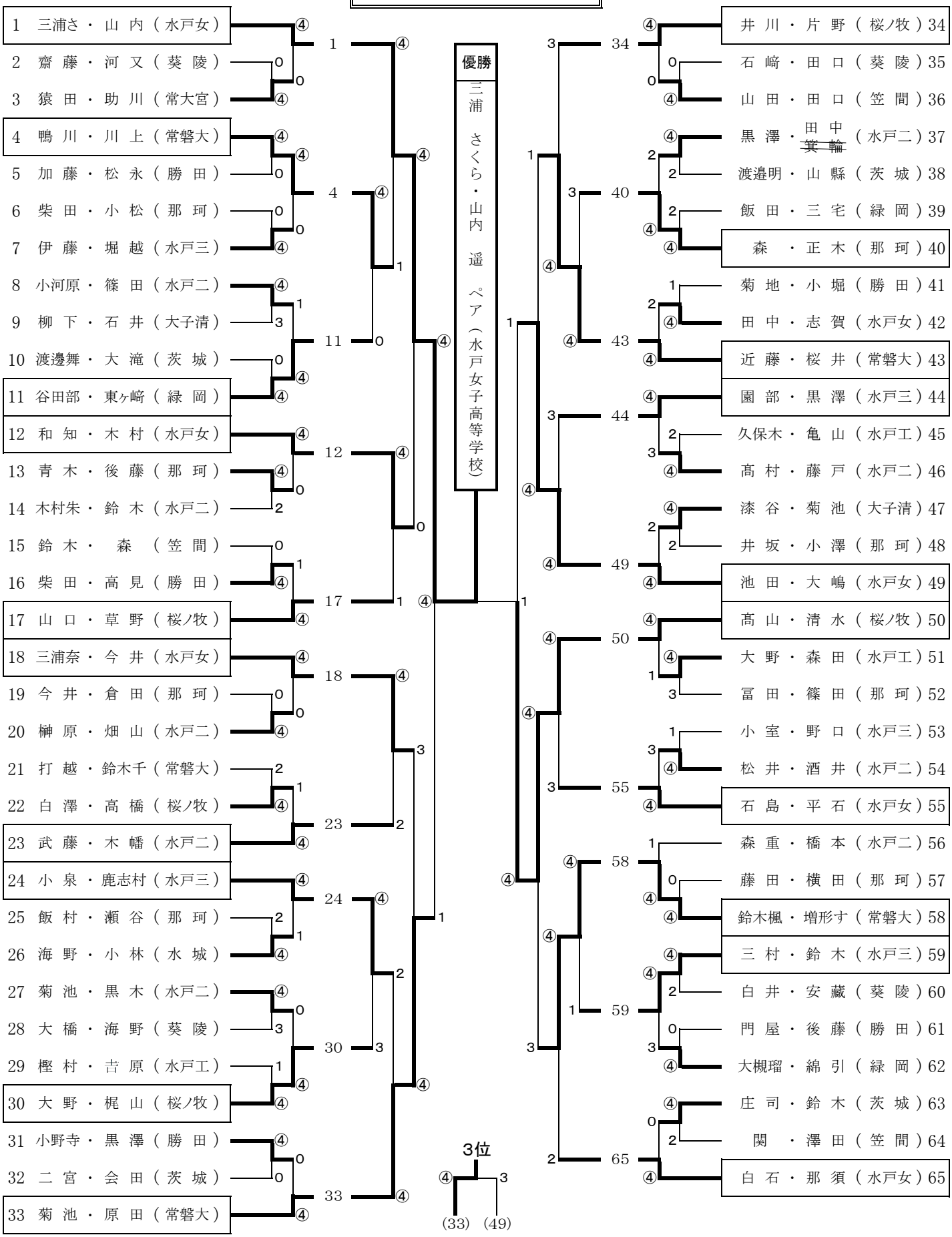
期日　　平成３０年１０月１１日（木）
場所　ひたちなか市総合運動公園テニスコート