令和3年度　関東高等学校ソフトテニス大会水戸地区予選会

期日　　令和３年４月１７日（土）
場所　　水戸市総合運動公園テニスコート

女子個人の部
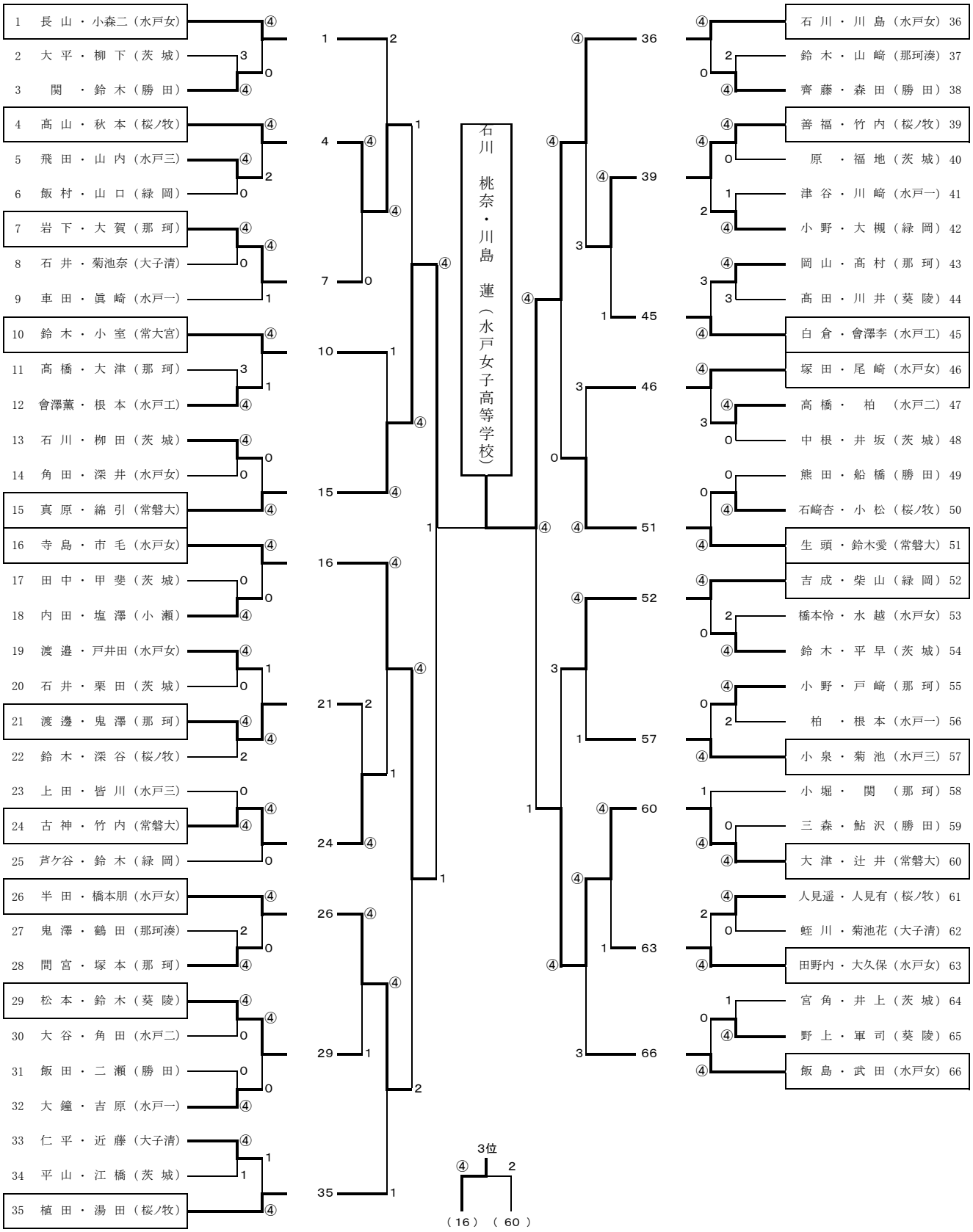
【推薦】 西條・石崎綾ペア(桜ノ牧)　小川・宮崎紫ペア(水戸女)　山口・笹本ペア(水戸女)　斉藤・宮崎華ペア(水戸女)　森・小森遥ペア(水戸女)
大図・鈴木純ペア(常磐大)　益子・岡崎ペア(常磐大)　井坂・林ペア(常磐大)